Rodillo Compactador DYNAPAC CA30D RHYNO

El CA30D es un rodillo vibratorio diseñado para operaciones de compactación en zanjas para tuberías, arcenes de carreteras y espacios reducidos relacionados con trabajos de relleno. El rodillo también es adecuado para trabajos de reparación en presas, centrales eléctricas, aparcamientos y aeródromos. La versión de tambor liso con accionamiento de tambor (D) ofrece una buena maniobrabilidad (en pendientes muy pronunciadas)

EXCÉNTRICOS DE EFICIENCIA

A nueva generación VI de rodillos asfálticos pequeños, medios y grandes incorporan "Efficiency Eccentrics", un sistema patentado de elementos excéntricos optimizados. Esta característica ofrece un ahorro sustancial de energía y combustible, al tiempo que reduce el impacto del funcionamiento de la máquina en el medio ambiente.

SISTEMA HIDRÁULICO

- Transmisión: Hidrostática
- Dirección: Bomba de engranajes de caudal constante.
- Frenos de servicio: Palanca hidrostática de avance / retroceso
- Freno de emergencia/estacionamiento: Freno de seguridad multidisco en el eje trasero y el motor de tracción del cilindro delantero.

MOTOR

Motor	Cummins QSF 3.8 Tier III
Potencia nominal	130 HP a 2,500 rpm
Tipo	Turbo diesel - Refrigerado por agua
Capacidad del tanque	280 L
Sistema eléctrico	12 V

ESPECIFICACIONES TÉCNICAS

Peso Operativo (ROPS/FOPS)	11.3 Tn
Peso de módulo (delant./tras.)	6.4/ 4.9 Tn
Peso operativo max.	12.8 Tn
Diámetro del rodillo	1,498 mm
Ancho de rodillo	2,130 mm
Pendiente teórica	65%
TRACCIÓN	
Velocidad	0-11 km/h
Neumático (12 lonas)	23.1 x 26
Oscilación vertical	±9°
COMPACTACIÓN	
Carga estática lineal	30kgf
Amplitud (alta/baja)	1.8 /0.9 mm
Frecuencia (alta/baja)	33/33 Hz
Fuerza centrífuga (alta/baja)	250/123 kN
Impacto dinámico total	31.893kgf°

DIMENSIONES
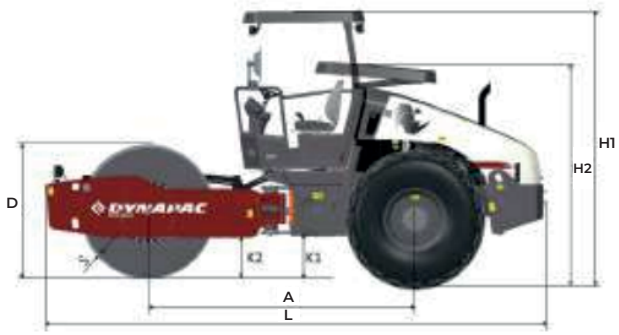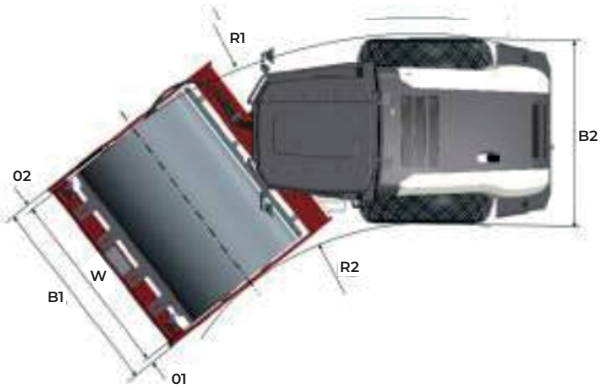
A. Distancia entre ejes	2,990 mm
B1/B2. Ancho módulo	2,256/2,130 mm (delantero/trasero)
D. Diámetro del rodillo	1,498 mm
H1/H2. Altura	2,890/2,400 mm (con ROPS/ sin ROPS)
K1/K2. Distancia al suelo	460/460 mm (delantero/trasero)
L. Longitud	5,560 mm
O1/O2. Espesor de placa	63/63 mm (derecho/izquierdo)
R1/R2. Radio de giro	5,560 / 3,550 mm (externo/interno)
S. Espesor del rodillo	25 mm
W. Ancho del tambor	2,130 mm
Angulo de giro	±38°